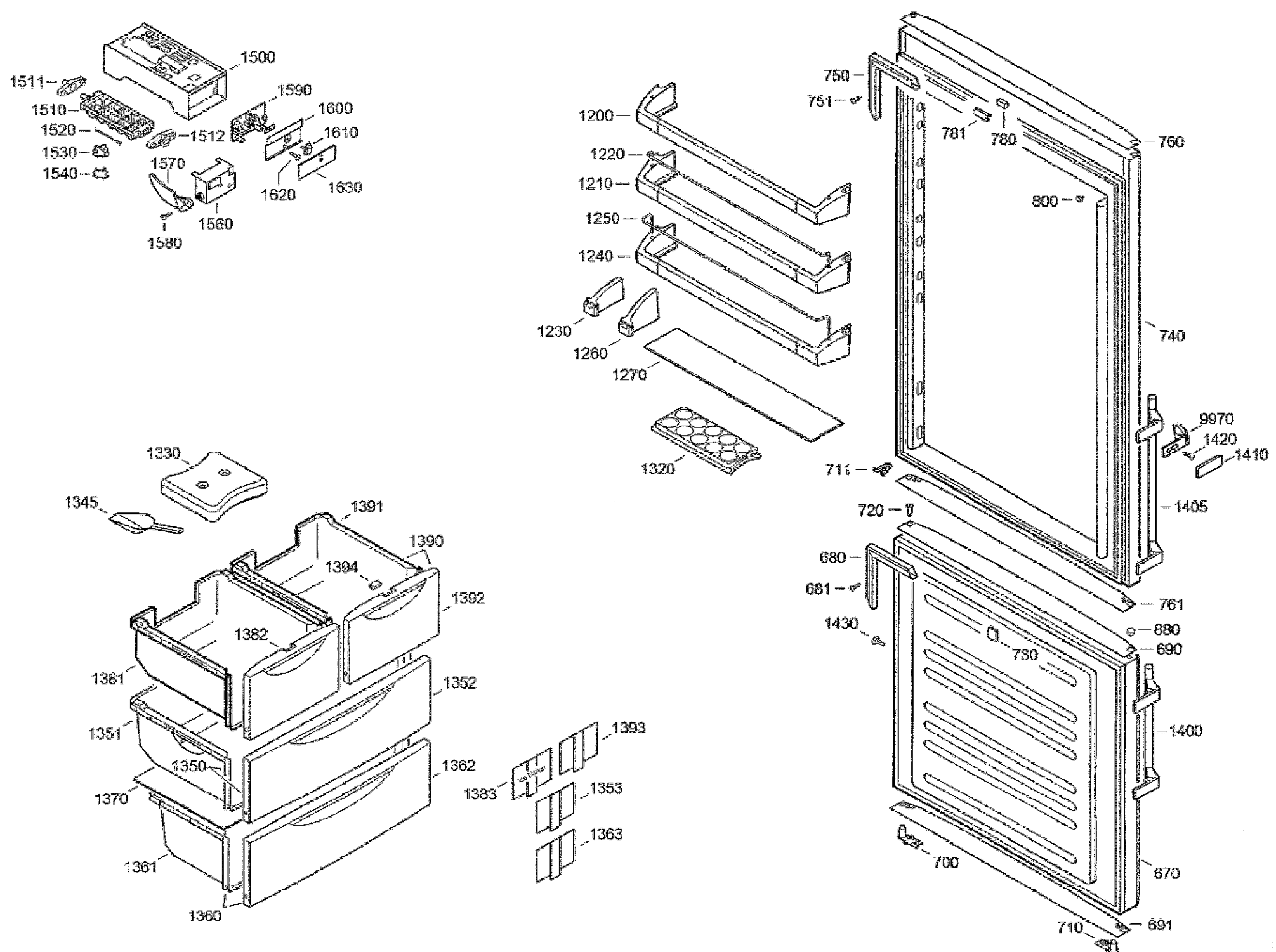
1500
1511
1510
1520
1530
1540
1590
1600
1512
1610
1570
1620
1630
1560
1580
1200
1220
1210
1250
1240
1230
1260
1270
1320
750
751
781
780
760
800
740
9970
1420
1410
711
720
1405
680
681
761
1430
880
730
690
1400
700
670
710
691
1330
1345
1391
1390
1394
1392
1382
1381
1352
1351
1350
1362
1370
1393
1383
1353
1363
1361
1360

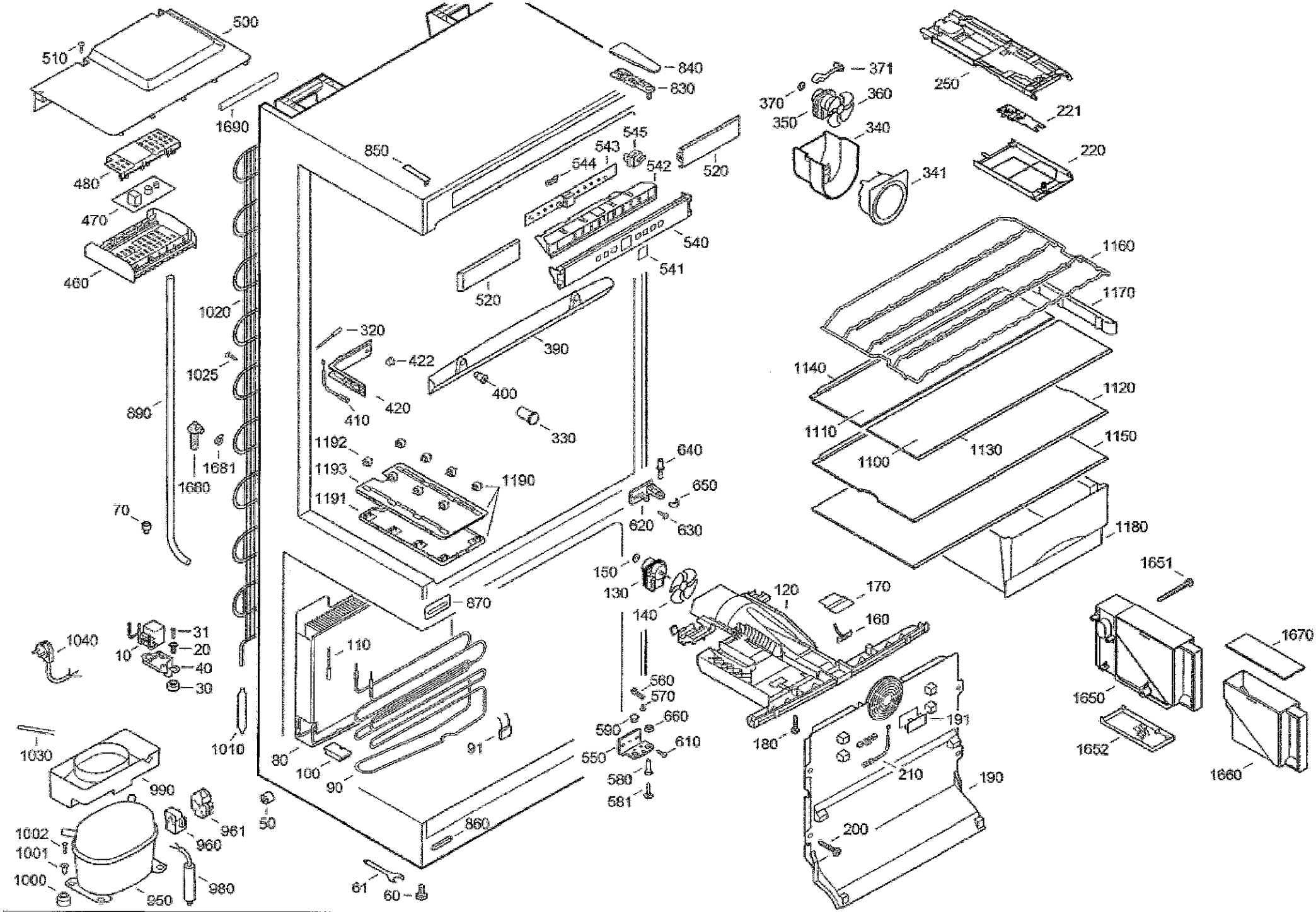
500
510
1690
480
470
460
1020
1025
890
1681
1680
70
1040
31
10
20
40
30
1030
990
1002
1001
1000
950
961
960
980
1010
50
850
840
830
545
543
544
542
520
540
541
520
320
422
390
400
420
410
330
1192
1193
1191
1190
640
650
620
630
870
150
130
140
110
80
100
90
91
860
61
60
560
570
590
660
550
610
580
581
371
370
360
350
340
341
250
221
220
1160
1170
1140
1120
1110
1100
1130
1150
1180
120
170
160
180
191
210
190
200
1651
1650
1652
1670
1660